CASTOMER

DATASHEET

Cylindrical roller bearing SL192318 TBXL INA

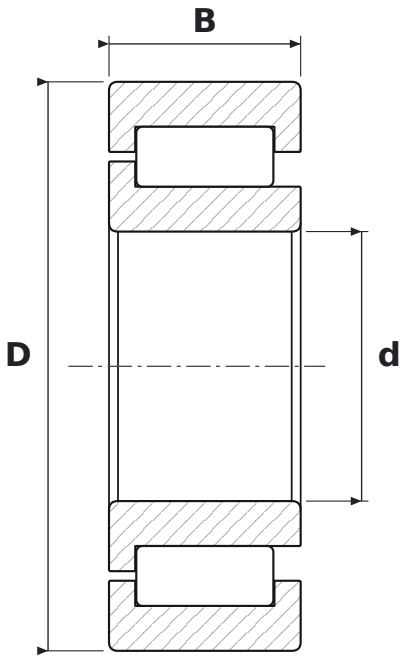

DIMENSIONS

d	bore diameter	**90 mm**
D	outside diameter	**190 mm**
B	width	**64 mm**

WHAT SL192318 TBXL MEANS

TB	wykonanie o zwiększonej nośności osiowej
XL	jakość X-life – mniejsza chropowatość i większa dokładność geometryczna bieżni, wyższa nośność i trwałość

SPECIFICATIONS

Manufacturer	**INA**
Manufacturer designation	**SL192318 TBXL**
Rolling elements	**single-row cylindrical roller bearing, full complement**
Basic dynamic load rating C	**620 kN**
Basic static load rating C0	**650 kN**