Łożysko kulkowe zwykłe 6216 MC3SQ77 NKE

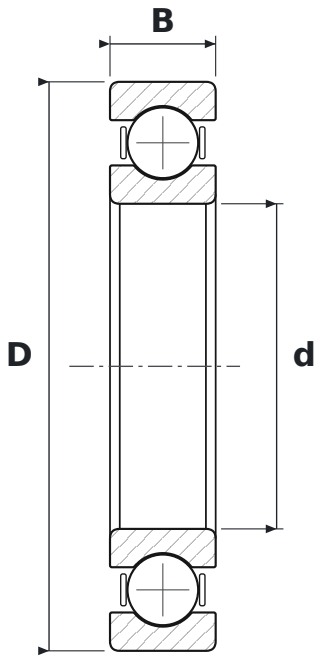

WYMIARY

d	średnica wewnętrzna	**80 mm**
D	średnica zewnętrzna	**140 mm**
B	szerokość	**26 mm**

CO ZNACZY OZNACZENIE 6216 MC3SQ77

62	łożysko kulkowe zwykłe (6), seria średnic 2 – lekka
M	koszyk mosiężny masywny
C3	luz promieniowy zwiększony
SQ77	izolacja prądowa pierścienia zewnętrznego

PARAMETRY

Producent	**NKE**
Symbol producenta	**6216 MC3SQ77**
Elementy toczne	**łożysko kulkowe jednorzędowe**