Łożysko stożkowe 32011 XJ NSK

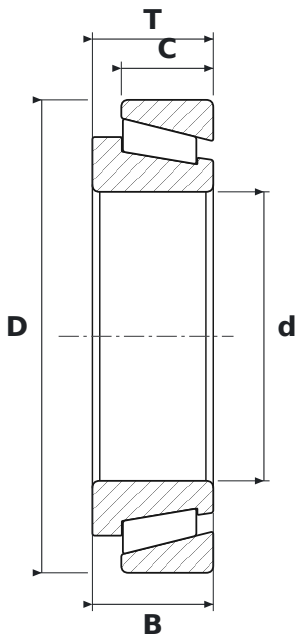

WYMIARY

d	średnica wewnętrzna	**55 mm**
D	średnica zewnętrzna	**90 mm**
T	szerokość całkowita	**23 mm**
B	szerokość pierścienia wewnętrznego	**23 mm**
C	szerokość pierścienia zewnętrznego	**17,5 mm**

CO ZNACZY OZNACZENIE 32011 XJ

X	wymiary zewnętrzne dostosowane do normy międzynarodowej (ISO)
J	średnica bieżni i szerokość pierścienia zewnętrznego oraz kąt działania zgodne z ISO 355 – pierścienie wymienne międzynarodowo

PARAMETRY

Producent	**NSK**
Symbol producenta	**32011 XJ**
B – szerokość pierścienia wewnętrznego	**23 mm**
C – szerokość pierścienia zewnętrznego	**17,5 mm**
Elementy toczne	**łożysko stożkowe jednorzędowe**