Angular contact ball bearing 7226 BGAM SKF

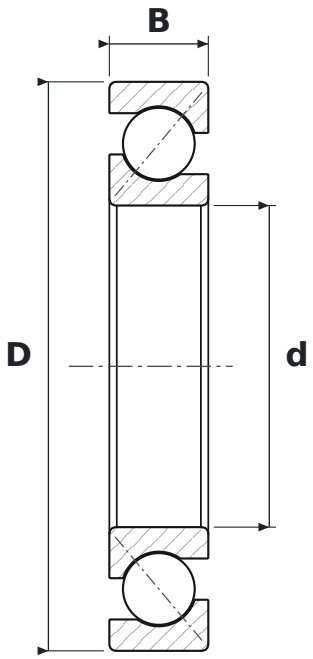

DIMENSIONS

d	bore diameter	**130 mm**
D	outside diameter	**230 mm**
B	width	**40 mm**

WHAT 7226 BGAM MEANS

B	40° contact angle
GA	łożysko do dowolnego zestawiania w pary; w układzie O lub X lekkie napięcie wstępne
M	machined brass cage

SPECIFICATIONS

Manufacturer	**SKF**
Manufacturer designation	**7226 BGAM**
Rolling elements	**single-row ball bearing**