Łożysko walcowe NJ2214 W NSK

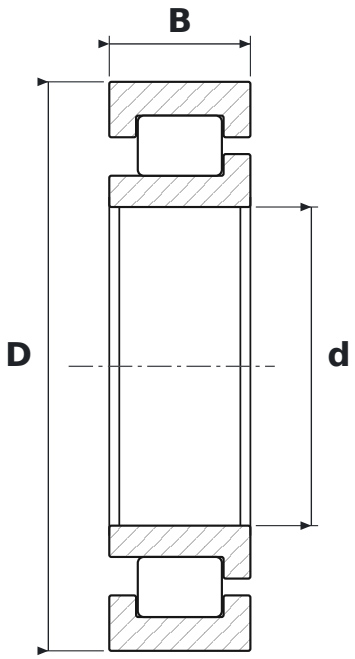

WYMIARY

d	średnica wewnętrzna	**70 mm**
D	średnica zewnętrzna	**125 mm**
B	szerokość	**31 mm**

PARAMETRY

Producent	**NSK**
Symbol producenta	**NJ2214 W**
Elementy toczne	**łożysko walcowe jednorzędowe**
Uszczelnienie	**otwarte – bez uszczelnień**
Luz promieniowy	**CN – normalny**