Łożysko kulkowe zwykłe 6902 VV NSK

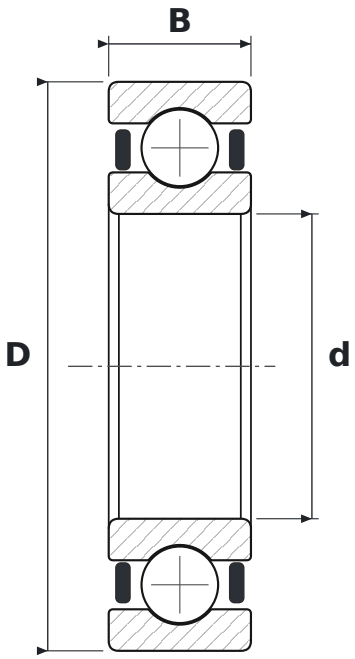

WYMIARY

d	średnica wewnętrzna	**15 mm**
D	średnica zewnętrzna	**28 mm**
B	szerokość	**7 mm**

PARAMETRY

Producent	**NSK**
Symbol producenta	**6902 VV**
Elementy toczne	**łożysko kulkowe jednorzędowe**
2RZ	**uszczelnienia gumowe bezstykowe, dwustronne**
Luz promieniowy	**CN – normalny**