Rolka toczna NATR15 NTN

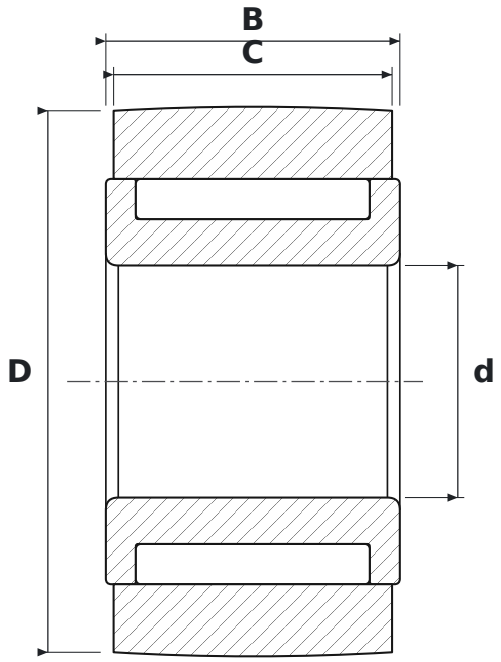

WYMIARY

d	średnica wewnętrzna	**15 mm**
D	średnica zewnętrzna	**35 mm**
C	szerokość bieżni rolki	**18 mm**
B	szerokość	**19 mm**

PARAMETRY

Producent	**NTN**
Symbol producenta	**NATR15**
C – szerokość pierścienia zewnętrznego	**18 mm**
Elementy toczne	**łożysko igiełkowe**