Spindle bearing 7008 ACDGB/P4A SKF

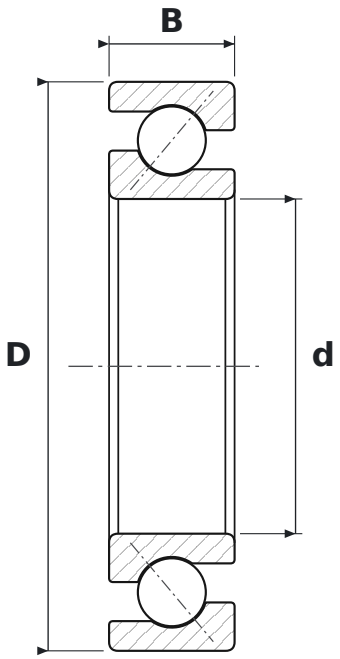

DIMENSIONS

d	bore diameter	**40 mm**
D	outside diameter	**68 mm**
B	width	**15 mm**

WHAT 7008 ACDGB/P4A MEANS

ACD	25° contact angle, design D (SKF)
GB	pojedyncze łożysko do dowolnego zestawiania, napięcie wstępne lekkie (wykonanie D serii 719, 70, 72) lub umiarkowane (seria 718 D, wykonania E i B)
P4A	dokładność wymiarowa wg klasy ISO 4, dokładność biegu lepsza niż klasa ISO 4

SPECIFICATIONS

Manufacturer	**SKF**
Manufacturer designation	**7008 ACDGB/P4A**
Rolling elements	**single-row ball bearing**