Łożysko wrzecionowe 7008 CD/P4A SKF

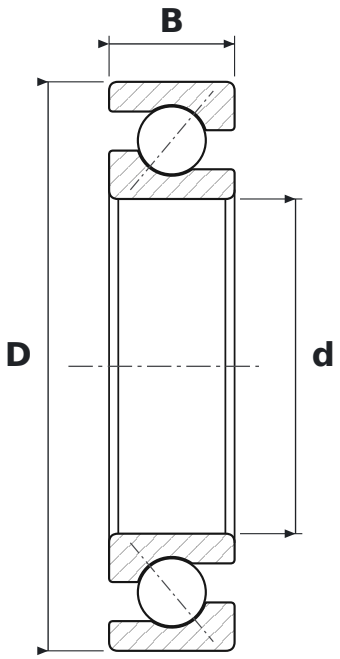

WYMIARY

d	średnica wewnętrzna	**40 mm**
D	średnica zewnętrzna	**68 mm**
B	szerokość	**15 mm**

CO ZNACZY OZNACZENIE 7008 CD/P4A

CD	kąt działania 15°, wykonanie D o dużej nośności
P4A	dokładność wymiarowa wg klasy ISO 4, dokładność biegu lepsza niż klasa ISO 4

PARAMETRY

Producent	**SKF**
Symbol producenta	**7008 CD/P4A**
Elementy toczne	**łożysko kulkowe jednorzędowe**