Łożysko walcowe NJ204 ET NSK

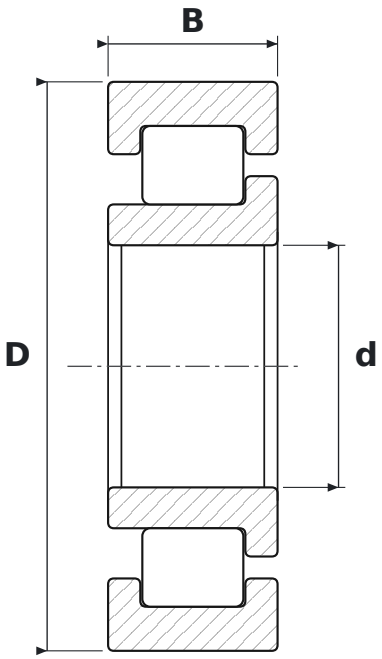

WYMIARY

d	średnica wewnętrzna	**20 mm**
D	średnica zewnętrzna	**47 mm**
B	szerokość	**14 mm**

CO ZNACZY OZNACZENIE NJ204 ET

E	wykonanie wzmocnione, zwiększona nośność
T	koszyk z poliamidu 66 wzmocnionego włóknem szklanym

PARAMETRY

Producent	**NSK**
Symbol producenta	**NJ204 ET**
Elementy toczne	**łożysko walcowe jednorzędowe**