Łożysko walcowe NJ2220 WC3 NSK

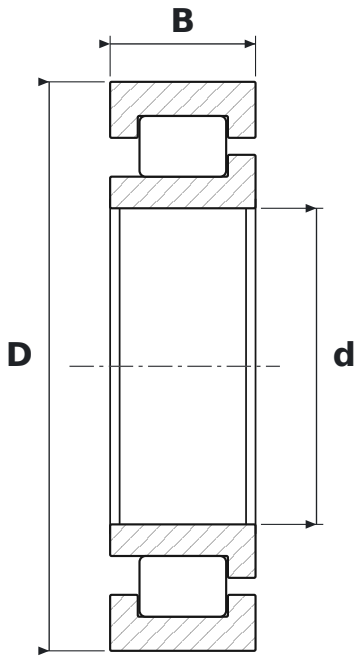

WYMIARY

d	średnica wewnętrzna	**100 mm**
D	średnica zewnętrzna	**180 mm**
B	szerokość	**46 mm**

CO ZNACZY OZNACZENIE NJ2220 WC3

W	koszyk stalowy tłoczony
C3	luz promieniowy zwiększony

PARAMETRY

Producent	**NSK**
Symbol producenta	**NJ2220 WC3**
Elementy toczne	**łożysko walcowe jednorzędowe**