Łożysko kulkowe zwykłe 6902 VVC3 NSK

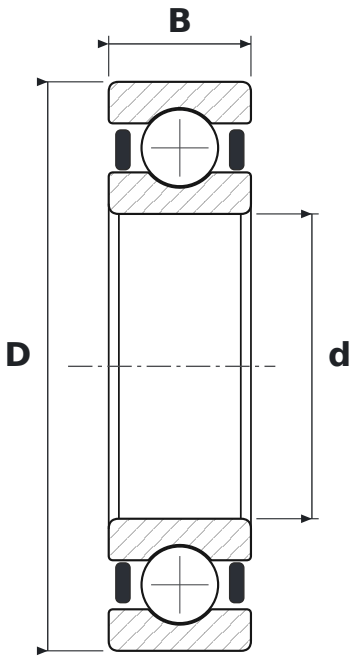

WYMIARY

d	średnica wewnętrzna	**15 mm**
D	średnica zewnętrzna	**28 mm**
B	szerokość	**7 mm**

CO ZNACZY OZNACZENIE 6902 VVC3

VV	uszczelnienia gumowe bezstykowe, dwustronne, od −10 do +110 °C
C3	luz promieniowy zwiększony

PARAMETRY

Producent	**NSK**
Symbol producenta	**6902 VVC3**
Elementy toczne	**łożysko kulkowe jednorzędowe**