Łożysko kulkowe zwykłe 6222 DDU NSK

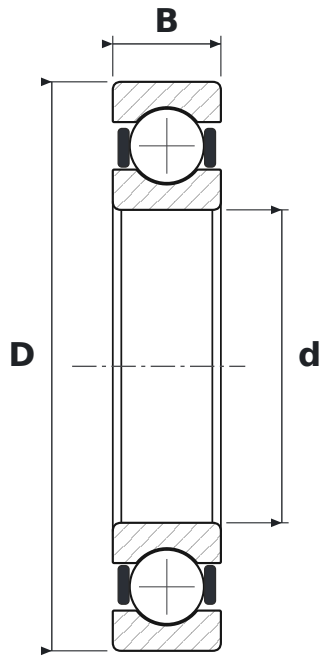

WYMIARY

d	średnica wewnętrzna	**110 mm**
D	średnica zewnętrzna	**200 mm**
B	szerokość	**38 mm**

CO ZNACZY OZNACZENIE 6222 DDU

62	łożysko kulkowe zwykłe (6), seria średnic 2 – lekka
DDU	uszczelnienia gumowe stykowe (standardowo kauczuk nitrylowy NBR), dwustronne, od −10 do +100 °C

PARAMETRY

Producent	**NSK**
Symbol producenta	**6222 DDU**
Elementy toczne	**łożysko kulkowe jednorzędowe**