Angular contact ball bearing 7306 BWG NSK

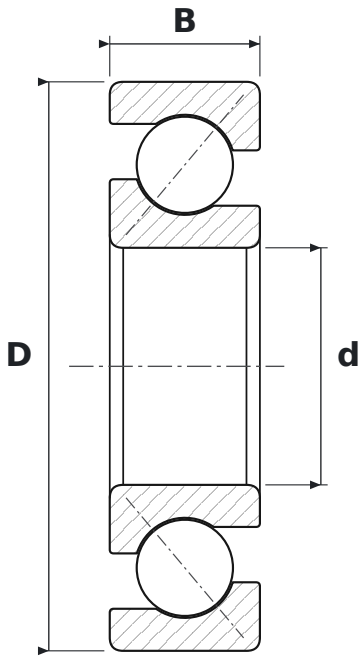

DIMENSIONS

d	bore diameter	**30 mm**
D	outside diameter	**72 mm**
B	width	**19 mm**

WHAT 7306 BWG MEANS

B	40° contact angle
W	koszyk stalowy tłoczony
G	wykonanie uniwersalne do montażu parami (układ O, X lub tandem); w układzie O i X para ma luz osiowy

SPECIFICATIONS

Manufacturer	**NSK**
Manufacturer designation	**7306 BWG**
Rolling elements	**single-row ball bearing**