CASTOMER

DATASHEET

Tapered roller bearing 33015 J NSK

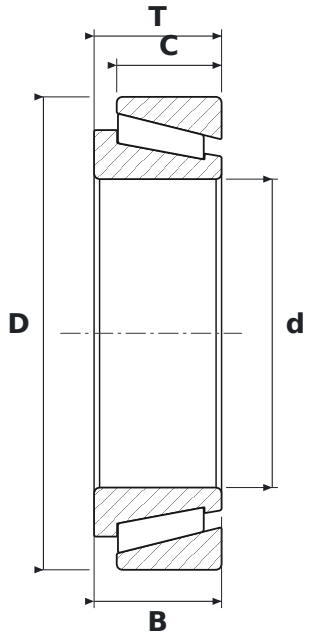

DIMENSIONS

d	bore diameter	**75 mm**
D	outside diameter	**115 mm**
T	total width	**31 mm**
B	inner ring width	**31 mm**
C	outer ring width	**25.5 mm**

SPECIFICATIONS

Manufacturer	**NSK**
Manufacturer designation	**33015 J**
B – inner ring width	**31 mm**
C – outer ring width	**25.5 mm**
Rolling elements	**single-row tapered roller bearing**
J	**średnica bieżni i szerokość pierścienia zewnętrznego oraz kąt działania zgodne z ISO 355 – pierścienie wymienne międzynarodowo**
Seal	**open – no seals**