Łożysko kulkowe zwykłe 6004 DU NSK

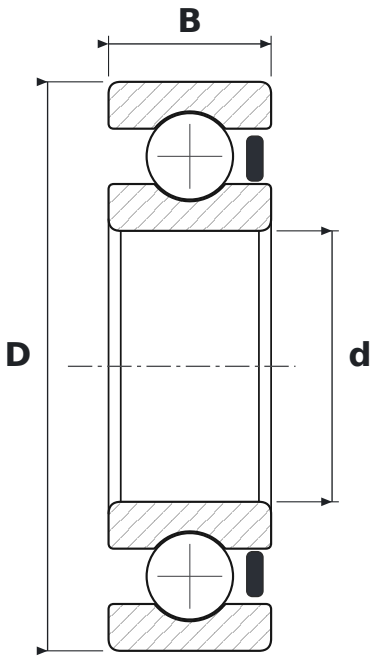

WYMIARY

d	średnica wewnętrzna	**20 mm**
D	średnica zewnętrzna	**42 mm**
B	szerokość	**12 mm**

CO ZNACZY OZNACZENIE 6004 DU

60	łożysko kulkowe zwykłe (6), seria średnic 0 – bardzo lekka
DU	uszczelnienie gumowe stykowe (standardowo kauczuk nitrylowy NBR), jednostronne

PARAMETRY

Producent	**NSK**
Symbol producenta	**6004 DU**
Elementy toczne	**łożysko kulkowe jednorzędowe**