Deep groove ball bearing 6303 VVC3 NSK

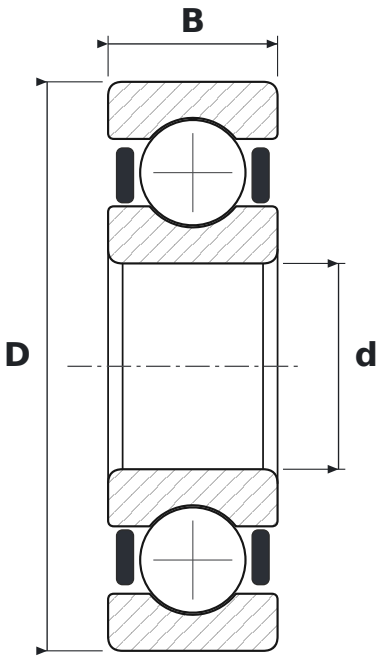

DIMENSIONS

d	bore diameter	**17 mm**
D	outside diameter	**47 mm**
B	width	**14 mm**

WHAT 6303 VVC3 MEANS

63	łożysko kulkowe zwykłe (6), seria średnic 3 – średnia
VV	uszczelnienia gumowe bezstykowe, dwustronne, od −10 do +110 °C
C3	radial clearance greater than normal

SPECIFICATIONS

Manufacturer	**NSK**
Manufacturer designation	**6303 VVC3**
Rolling elements	**single-row ball bearing**