Deep groove ball bearing 6307 DU NSK

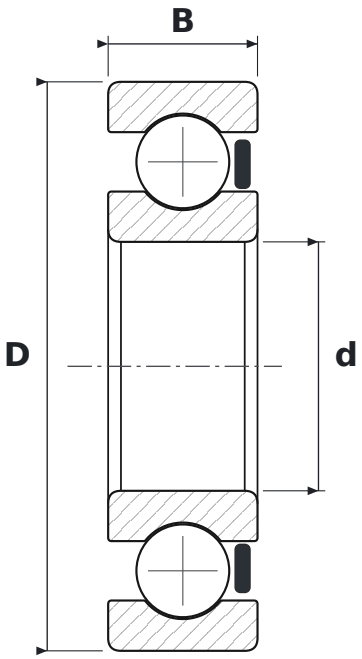

DIMENSIONS

d	bore diameter	**35 mm**
D	outside diameter	**80 mm**
B	width	**21 mm**

WHAT 6307 DU MEANS

63	łożysko kulkowe zwykłe (6), seria średnic 3 – średnia
DU	uszczelnienie gumowe stykowe (standardowo kauczuk nitrylowy NBR), jednostronne

SPECIFICATIONS

Manufacturer	**NSK**
Manufacturer designation	**6307 DU**
Rolling elements	**single-row ball bearing**