Łożysko walcowe NUP206 EW NSK

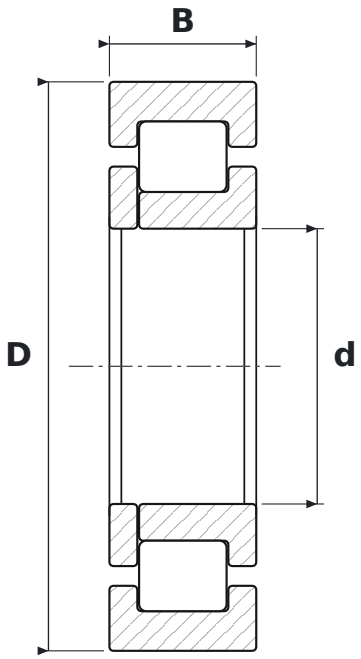

WYMIARY

d	średnica wewnętrzna	**30 mm**
D	średnica zewnętrzna	**62 mm**
B	szerokość	**16 mm**

PARAMETRY

Producent	**NSK**
Symbol producenta	**NUP206 EW**
Elementy toczne	**łożysko walcowe jednorzędowe**
EW	**wykonanie wzmocnione, koszyk stalowy (NSK)**
Uszczelnienie	**otwarte – bez uszczelnień**
Luz promieniowy	**CN – normalny**