Łożysko kulkowe zwykłe 6219 MC3 NSK

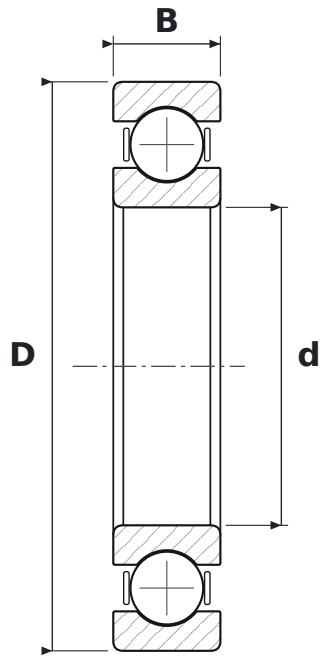

WYMIARY

d	średnica wewnętrzna	**95 mm**
D	średnica zewnętrzna	**170 mm**
B	szerokość	**32 mm**

CO ZNACZY OZNACZENIE 6219 MC3

62	łożysko kulkowe zwykłe (6), seria średnic 2 – lekka
M	koszyk mosiężny masywny
C3	luz promieniowy zwiększony

PARAMETRY

Producent	**NSK**
Symbol producenta	**6219 MC3**
Elementy toczne	**łożysko kulkowe jednorzędowe**