Łożysko baryłkowe 22236 CDE4 NSK

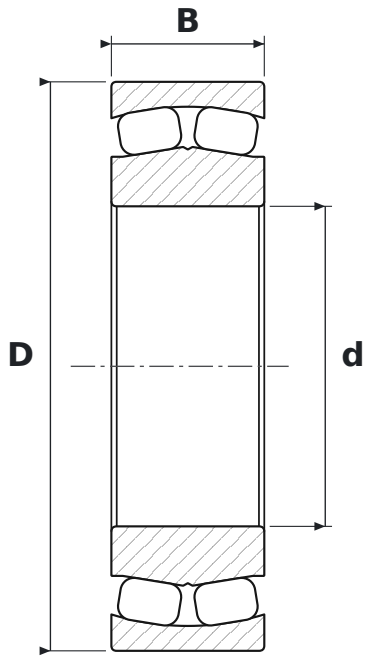

WYMIARY

d	średnica wewnętrzna	**180 mm**
D	średnica zewnętrzna	**320 mm**
B	szerokość	**86 mm**

CO ZNACZY OZNACZENIE 22236 CDE4

CD	pływający pierścień prowadzący, koszyk stalowy tłoczony
E4	rowek i otwory smarowe w pierścieniu zewnętrznym

PARAMETRY

Producent	**NSK**
Symbol producenta	**22236 CDE4**
Elementy toczne	**łożysko baryłkowe dwurzędowe**