Łożysko baryłkowe 24030 CE4 NSK

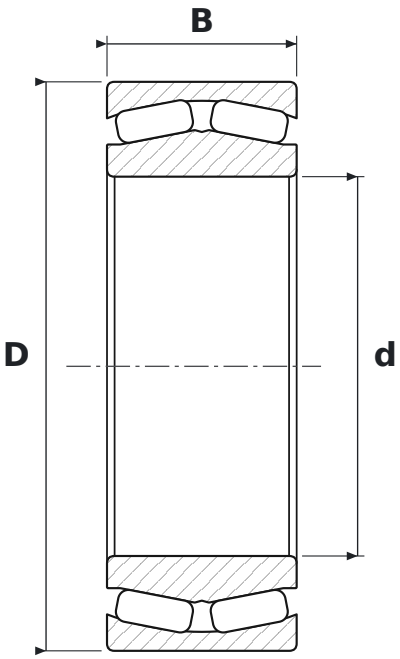

WYMIARY

d	średnica wewnętrzna	**150 mm**
D	średnica zewnętrzna	**225 mm**
B	szerokość	**75 mm**

CO ZNACZY OZNACZENIE 24030 CE4

C	pływający pierścień prowadzący, koszyk stalowy tłoczony
E4	rowek i otwory smarowe w pierścieniu zewnętrznym

PARAMETRY

Producent	**NSK**
Symbol producenta	**24030 CE4**
Elementy toczne	**łożysko baryłkowe dwurzędowe**