Wózek liniowy SR30 WSS THK

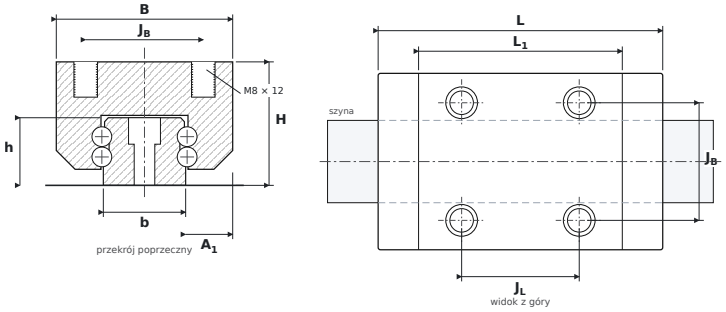

WYMIARY

B	szerokość wózka	**60 mm**
H	wysokość całkowita (wózek na szynie)	**42 mm**
L	długość całkowita wózka	**96,8 mm**
L1	długość korpusu (bez uszczelnień)	**69,3 mm**
JB	rozstaw otworów montażowych — poprzecznie	**40 mm**
JL	rozstaw otworów narożnych — wzdłuż	**40 mm**
A1	od boku szyny do boku wózka	**16 mm**
b	szerokość szyny	**28 mm**
h	wysokość szyny	**23 mm**

PARAMETRY

Producent	**THK**
Symbol producenta	**SR30 WSS**
Elementy toczne	**wózek kulkowy czterorzędowy, bez koszyka**
Nośność dynamiczna C	**30 kN**
Nośność statyczna C0	**56,8 kN**
Masa	**0,8 kg**
gwint montażowy wózka ($G_2 \times T_5$)	**M8 × 12 mm**
pasująca szyna	**SR30**
momenty statyczne M_{0x} / M_{0Y} / M_{0Z}	**494 / 303 / 611 Nm**