CASTOMER

KARTA KATALOGOWA

Wózek liniowy HSR55 LCSS THK

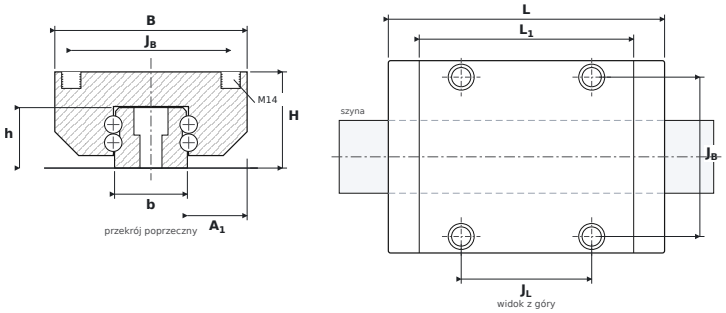

WYMIARY

B	szerokość wózka	**140 mm**
H	wysokość całkowita (wózek na szynie)	**70 mm**
L	długość całkowita wózka	**201,1 mm**
L1	długość korpusu (bez uszczelnień)	**156,1 mm**
JB	rozstaw otworów montażowych — poprzecznie	**116 mm**
JL	rozstaw otworów narożnych — wzdłuż	**95 mm**
A1	od boku szyny do boku wózka	**43,5 mm**
b	szerokość szyny	**53 mm**
h	wysokość szyny	**44 mm**

PARAMETRY

Producent	**THK**
Symbol producenta	**HSR55 LCSS**
Elementy toczne	**wózek kulkowy czterorzędowy, bez koszyka**
Nośność dynamiczna C	**119 kN**
Nośność statyczna C0	**183 kN**
Masa	**5,7 kg**
gwint montażowy wózka ($G_2 \times T_5$)	**M14**
pasująca szyna	**HSR55**
momenty statyczne M_{0x} / M_{0Y} / M_{0Z}	**4220 / 4220 / 4280 Nm**