Pas napędowy A30.5 SWR

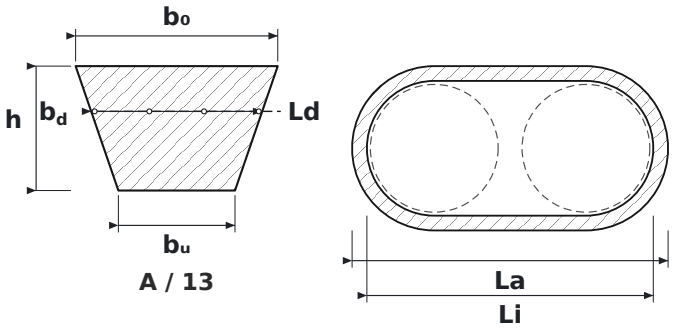

WYMIARY

b0	szerokość górna pasa	**13 mm**
h	wysokość pasa	**8 mm**
bu	szerokość dolna pasa	**7,5 mm**
bd	szerokość normatywna (na wysokości cięciwy nośnej)	**11 mm**
Ld	długość normatywna – mierzona po linii podziałowej	**805 mm**
La	długość zewnętrzna pasa	**825 mm**
Li	długość wewnętrzna pasa	**775 mm**

PARAMETRY

Producent	**SWR**
Symbol producenta	**A30.5**
Rodzaj	**Pas klinowy klasyczny**
Profil pasa	**A / 13**
Ld – długość normatywna (robocza Lw/Lp)	**≈ 805 mm**
Li – długość wewnętrzna	**≈ 775 mm**
La – długość zewnętrzna	**≈ 825 mm**
Numer pasa (cale)	**30,5″**
b_0 – szerokość górna	**13 mm**
h – wysokość pasa	**8 mm**
b_u – szerokość dolna	**7,5 mm**
b^d – szerokość normatywna	**11 mm**
Norma	**DIN 2215 / ISO 4184**
Zalecana min. średnica koła	**71 mm**
Waga metryczna	**0,109 kg/m**
Źródło wymiarów	**Katalog pasów klinowych Optibelt**