Łożysko ślizgowe przegubowe GE140-DO-2RS-E INA

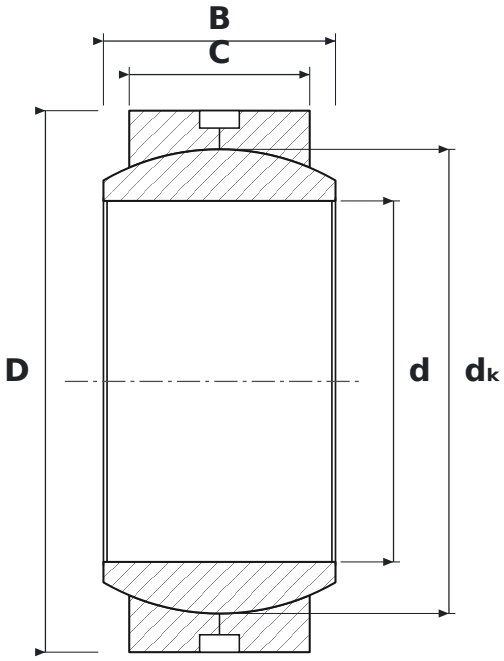

WYMIARY

d	średnica wewnętrzna	**140 mm**
D	średnica zewnętrzna	**210 mm**
B	szerokość pierścienia wewnętrznego (kuli)	**90 mm**
C	szerokość pierścienia zewnętrznego	**70 mm**
dK	średnica kuli	**180 mm**

CO ZNACZY OZNACZENIE GE140-DO-2RS-E

DO	przegub poprzeczny wymagający smarowania, skojarzenie ślizgowe stal/stal
2RS	uszczelnienia gumowe stykowe, dwustronne
E	wykonanie wzmocnione, zwiększona nośność

PARAMETRY

Producent	**INA**
Symbol producenta	**GE140-DO-2RS-E**
B – szerokość pierścienia wewnętrznego	**90 mm**
C – szerokość pierścienia zewnętrznego	**70 mm**
Elementy toczne	**łożysko ślizgowe (bez elementów tocznych)**