Łożysko ślizgowe przegubowe GE16-LO-E INA

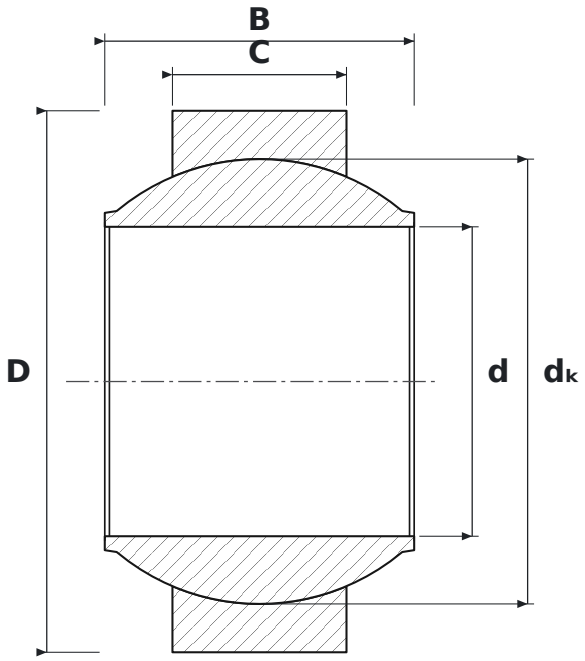

WYMIARY

d	średnica wewnętrzna	**16 mm**
D	średnica zewnętrzna	**28 mm**
B	szerokość pierścienia wewnętrznego (kuli)	**16 mm**
C	szerokość pierścienia zewnętrznego	**9 mm**
dK	średnica kuli	**23 mm**

PARAMETRY

Producent	**INA**
Symbol producenta	**GE16-LO-E**
B – szerokość pierścienia wewnętrznego	**16 mm**
C – szerokość pierścienia zewnętrznego	**9 mm**
Elementy toczne	**łożysko ślizgowe (bez elementów tocznych)**
Nośność dynamiczna C	**17,6 kN**
Nośność statyczna C0	**88 kN**