Łożysko ślizgowe przegubowe GE32-LO-E INA

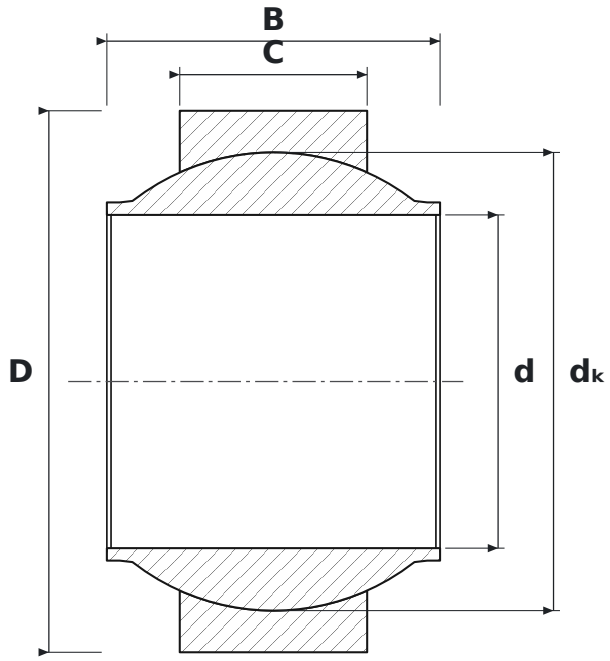

WYMIARY

d	średnica wewnętrzna	**32 mm**
D	średnica zewnętrzna	**52 mm**
B	szerokość pierścienia wewnętrznego (kuli)	**32 mm**
C	szerokość pierścienia zewnętrznego	**18 mm**
dK	średnica kuli	**44 mm**

PARAMETRY

Producent	**INA**
Symbol producenta	**GE32-LO-E**
B – szerokość pierścienia wewnętrznego	**32 mm**
C – szerokość pierścienia zewnętrznego	**18 mm**
Elementy toczne	**łożysko ślizgowe (bez elementów tocznych)**
Nośność dynamiczna C	**67 kN**
Nośność statyczna C0	**335 kN**