Łożysko ślizgowe przegubowe GE40-DO-2RS-E INA

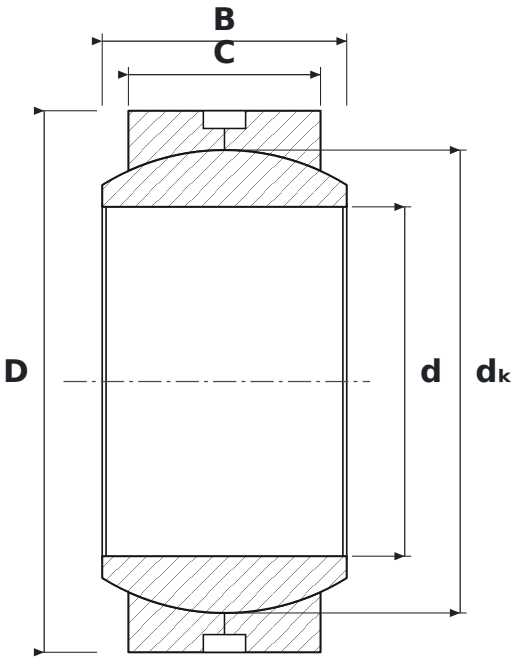

WYMIARY

d	średnica wewnętrzna	**40 mm**
D	średnica zewnętrzna	**62 mm**
B	szerokość pierścienia wewnętrznego (kuli)	**28 mm**
C	szerokość pierścienia zewnętrznego	**22 mm**
dK	średnica kuli	**53 mm**

PARAMETRY

Producent	**INA**
Symbol producenta	**GE40-DO-2RS-E**
B – szerokość pierścienia wewnętrznego	**28 mm**
C – szerokość pierścienia zewnętrznego	**22 mm**
Elementy toczne	**łożysko ślizgowe (bez elementów tocznych)**
Cechy	**Rowek i otwory smarowe**