Łożysko ślizgowe przegubowe GE40-LO-E INA

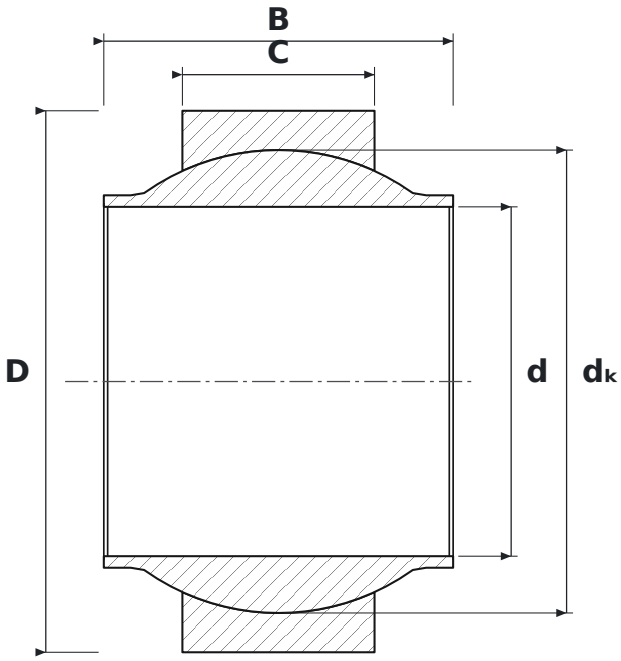

WYMIARY

d	średnica wewnętrzna	**40 mm**
D	średnica zewnętrzna	**62 mm**
B	szerokość pierścienia wewnętrznego (kuli)	**40 mm**
C	szerokość pierścienia zewnętrznego	**22 mm**
dK	średnica kuli	**53 mm**

PARAMETRY

Producent	**INA**
Symbol producenta	**GE40-LO-E**
B – szerokość pierścienia wewnętrznego	**40 mm**
C – szerokość pierścienia zewnętrznego	**22 mm**
Elementy toczne	**łożysko ślizgowe (bez elementów tocznych)**
Nośność dynamiczna C	**100 kN**
Nośność statyczna C0	**500 kN**