Łożysko ślizgowe przegubowe GE50-HO-2RS-E INA

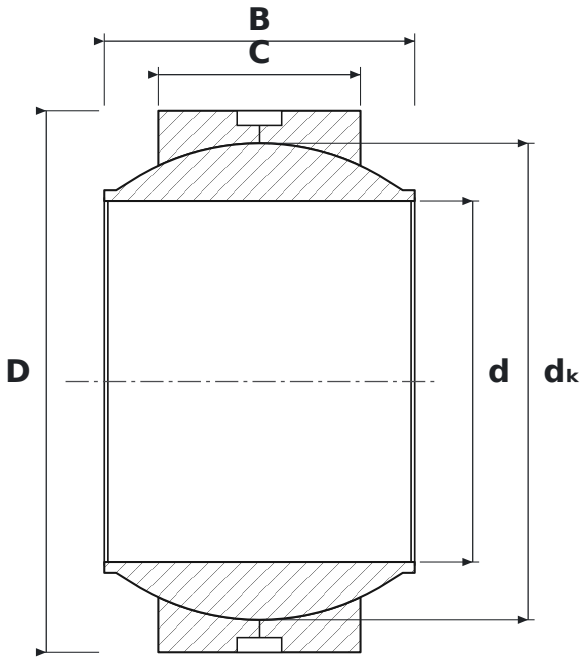

WYMIARY

d	średnica wewnętrzna	**50 mm**
D	średnica zewnętrzna	**75 mm**
B	szerokość pierścienia wewnętrznego (kuli)	**43 mm**
C	szerokość pierścienia zewnętrznego	**28 mm**
dK	średnica kuli	**66 mm**

PARAMETRY

Producent	**INA**
Symbol producenta	**GE50-HO-2RS-E**
B – szerokość pierścienia wewnętrznego	**43 mm**
C – szerokość pierścienia zewnętrznego	**28 mm**
Elementy toczne	**łożysko ślizgowe (bez elementów tocznych)**
Cechy	**Rowek i otwory smarowe**
Nośność dynamiczna C	**156 kN**
Nośność statyczna C0	**780 kN**