Łożysko ślizgowe przegubowe GE63-LO-E INA

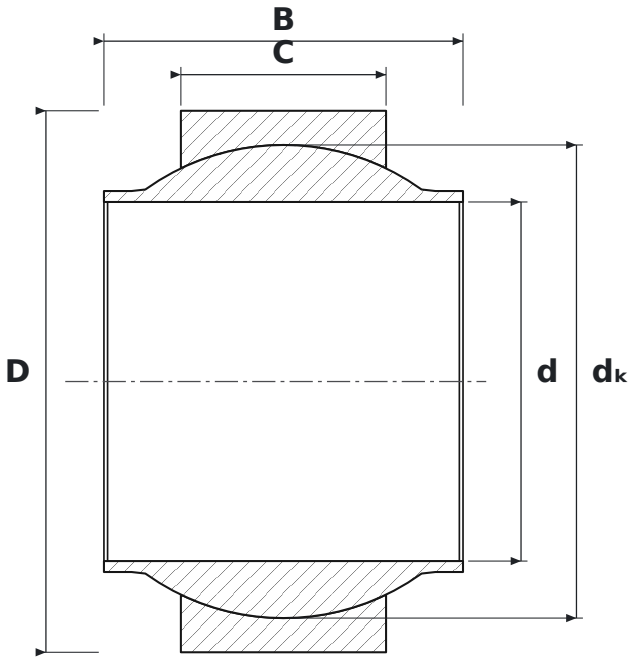

WYMIARY

d	średnica wewnętrzna	**63 mm**
D	średnica zewnętrzna	**95 mm**
B	szerokość pierścienia wewnętrznego (kuli)	**63 mm**
C	szerokość pierścienia zewnętrznego	**36 mm**
dK	średnica kuli	**83 mm**

PARAMETRY

Producent	**INA**
Symbol producenta	**GE63-LO-E**
B – szerokość pierścienia wewnętrznego	**63 mm**
C – szerokość pierścienia zewnętrznego	**36 mm**
Elementy toczne	**łożysko ślizgowe (bez elementów tocznych)**
Nośność dynamiczna C	**255 kN**
Nośność statyczna C0	**1270 kN**