Główka cięgła BEF06-60-501 Classic Line DURBAL

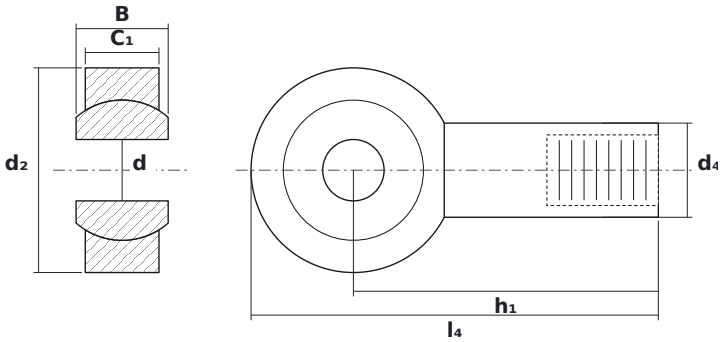

WYMIARY

d	średnica wewnętrzna	**6 mm**
d2	średnica zewnętrzna główki	**20 mm**
B	szerokość kuli (pierścienia wewnętrznego)	**9 mm**

PARAMETRY

Producent	**DURBAL**
Symbol producenta	**BEF06-60-501 Classic Line**
Elementy toczne	**łożysko ślizgowe (bez elementów tocznych)**