Główka cięgła BEF08-60-501 CLASSIC DURBAL

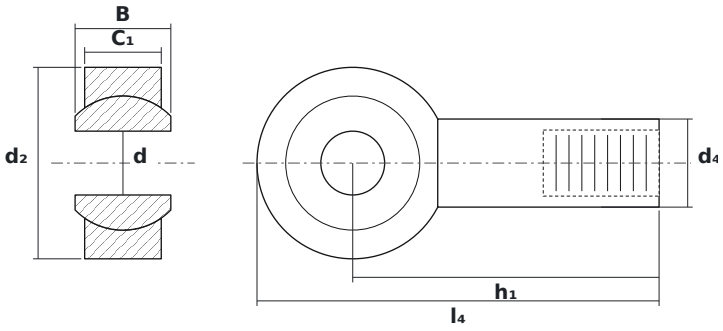

WYMIARY

d	średnica wewnętrzna	**8 mm**
d2	średnica zewnętrzna główki	**24 mm**
B	szerokość kuli (pierścienia wewnętrznego)	**12 mm**

PARAMETRY

Producent	**DURBAL**
Symbol producenta	**BEF08-60-501 CLASSIC**
Elementy toczne	**łożysko ślizgowe (bez elementów tocznych)**