Główka cięgła BEF1/4-20-501 INNE

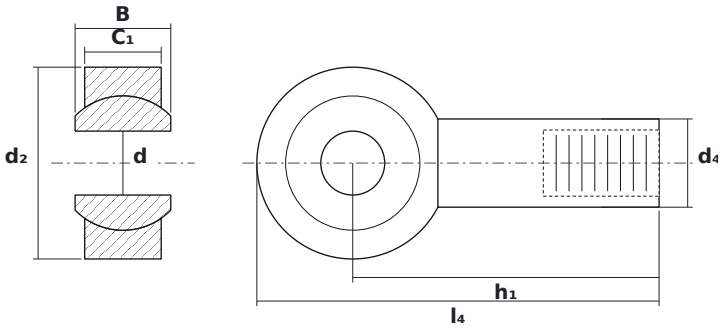

WYMIARY

d	średnica wewnętrzna	**6,35 mm**
d2	średnica zewnętrzna główki	**19,05 mm**
B	szerokość kuli (pierścienia wewnętrznego)	**9,5 mm**

PARAMETRY

Producent	**INNE**
Symbol producenta	**BEF1/4-20-501**
Elementy toczne	**łożysko ślizgowe (bez elementów tocznych)**
Masa	**0,027 kg**