Główka cięgła BEF16-21-501 Classic Line DURBAL

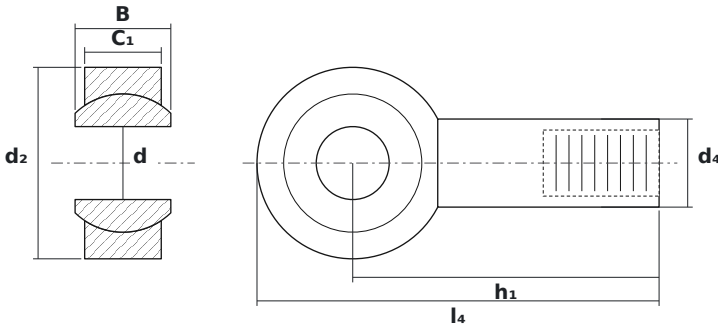

WYMIARY

d	średnica wewnętrzna	**16 mm**
d2	średnica zewnętrzna główki	**42 mm**
B	szerokość kuli (pierścienia wewnętrznego)	**21 mm**

PARAMETRY

Producent	**DURBAL**
Symbol producenta	**BEF16-21-501 Classic Line**
Elementy toczne	**łożysko ślizgowe (bez elementów tocznych)**