# Główka cięgła BEF22-60-502 CLASSIC DURBAL

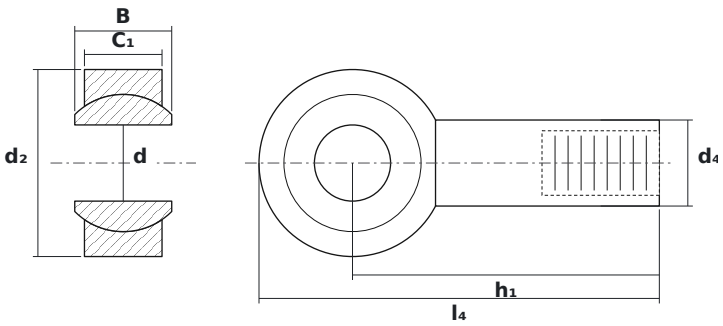


## WYMIARY

| | | |
|---|---|---|
| **d** | średnica wewnętrzna | **22 mm** |
| **d2** | średnica zewnętrzna główki | **54 mm** |
| **B** | szerokość kuli (pierścienia wewnętrznego) | **28 mm** |

## PARAMETRY

| | |
|---|---|
| Producent | **DURBAL** |
| Symbol producenta | **BEF22-60-502 CLASSIC** |
| Elementy toczne | **łożysko ślizgowe (bez elementów tocznych)** |