Główka cięgła BEFN14-20-502 INNE

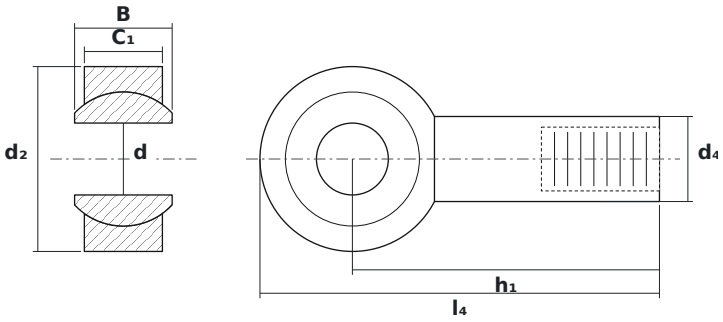

WYMIARY

d	średnica wewnętrzna	**14 mm**
d2	średnica zewnętrzna główki	**36 mm**
B	szerokość kuli (pierścienia wewnętrznego)	**19 mm**

PARAMETRY

Producent	**INNE**
Symbol producenta	**BEFN14-20-502**
Elementy toczne	**łożysko ślizgowe (bez elementów tocznych)**
Masa	**0,16 kg**