Główka cięgła BEFN22-20-502 INNE

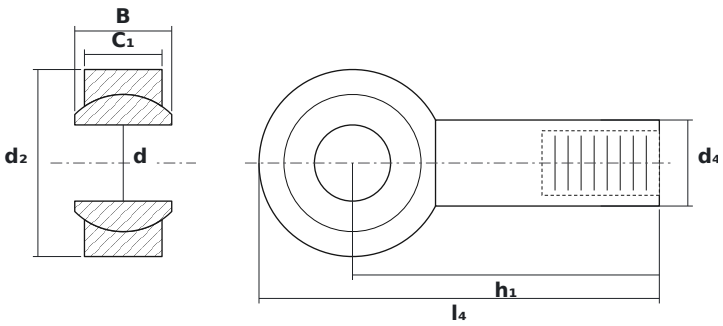

WYMIARY

d	średnica wewnętrzna	**22 mm**
d2	średnica zewnętrzna główki	**54 mm**
B	szerokość kuli (pierścienia wewnętrznego)	**28 mm**

PARAMETRY

Producent	**INNE**
Symbol producenta	**BEFN22-20-502**
Elementy toczne	**łożysko ślizgowe (bez elementów tocznych)**
Masa	**0,54 kg**