Główka cięgła BEM1/2-20-501 Classic Line DURBAL

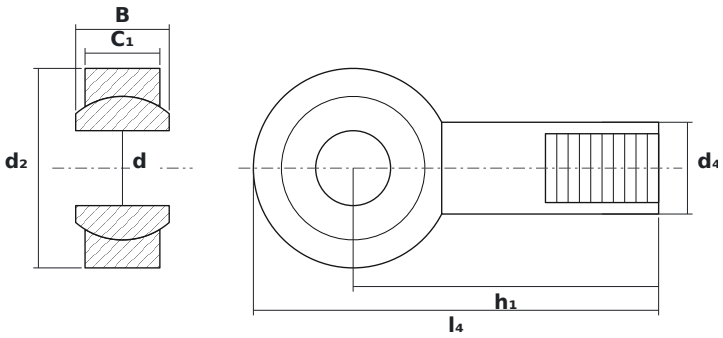

WYMIARY

d	średnica wewnętrzna	**12,7 mm**
d2	średnica zewnętrzna główki	**33,81 mm**
B	szerokość kuli (pierścienia wewnętrznego)	**15,85 mm**

PARAMETRY

Producent	**DURBAL**
Symbol producenta	**BEM1/2-20-501 Classic Line**
Elementy toczne	**łożysko ślizgowe (bez elementów tocznych)**