Główka cięgła BEMN25-20-501 INNE

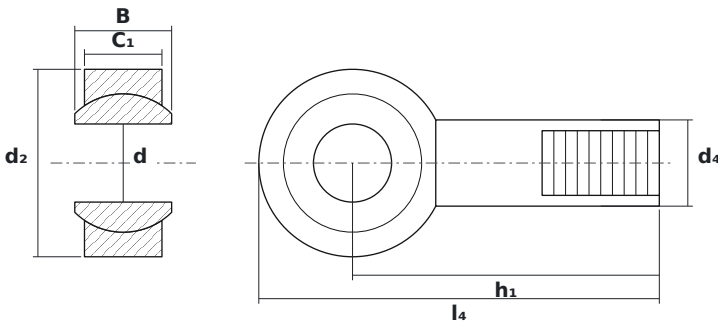

WYMIARY

d	średnica wewnętrzna	**25 mm**
d2	średnica zewnętrzna główki	**60 mm**
B	szerokość kuli (pierścienia wewnętrznego)	**31 mm**

PARAMETRY

Producent	**INNE**
Symbol producenta	**BEMN25-20-501**
Elementy toczne	**łożysko ślizgowe (bez elementów tocznych)**
Masa	**0,63 kg**