Główka cięgła CFL18 M18X1.5 TESCUBAL

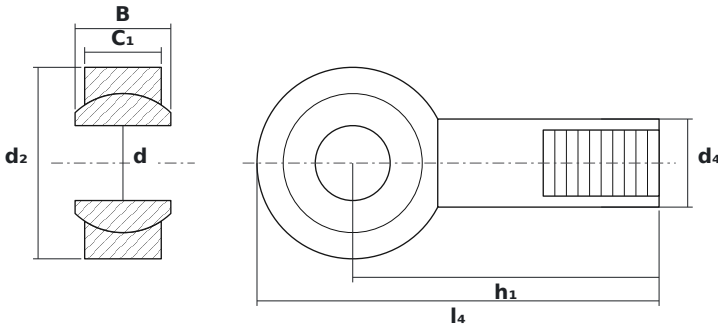

WYMIARY

d	średnica wewnętrzna	**18 mm**
d2	średnica zewnętrzna główki	**46 mm**
B	szerokość kuli (pierścienia wewnętrznego)	**23 mm**

PARAMETRY

Producent	**TESCUBAL**
Symbol producenta	**CFL18 M18X1.5**
Elementy toczne	**łożysko ślizgowe (bez elementów tocznych)**