# Główka cięgła CFL22 M22X1.5 TESCUBAL

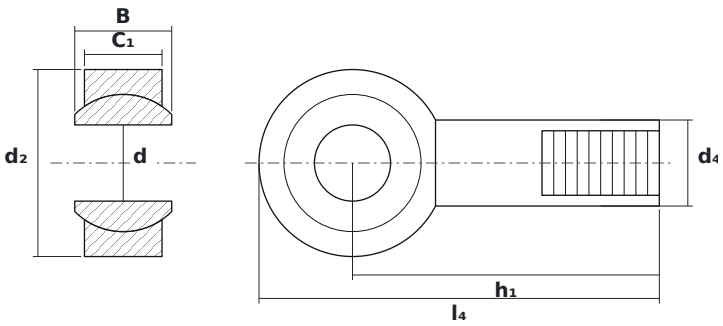


## WYMIARY

| | | |
|---|---|---|
| **d** | średnica wewnętrzna | **22 mm** |
| **d2** | średnica zewnętrzna główki | **54 mm** |
| **B** | szerokość kuli (pierścienia wewnętrznego) | **28 mm** |

## PARAMETRY

| | |
|---|---|
| Producent | **TESCUBAL** |
| Symbol producenta | **CFL22 M22X1.5** |
| Elementy toczne | **łożysko ślizgowe (bez elementów tocznych)** |