Główka cięgła CFXL10 M10X1.25 TESCUBAL

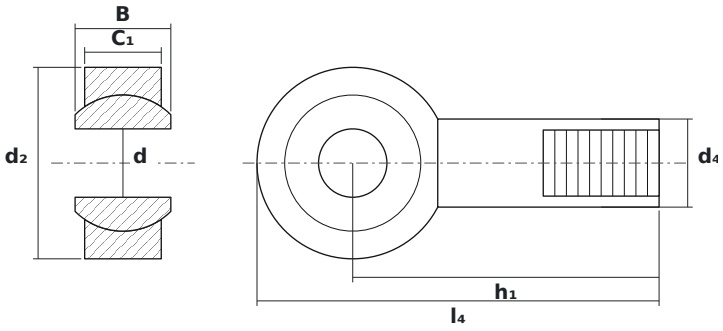

WYMIARY

d	średnica wewnętrzna	**10 mm**
d2	średnica zewnętrzna główki	**28 mm**
B	szerokość kuli (pierścienia wewnętrznego)	**14 mm**

PARAMETRY

Producent	**TESCUBAL**
Symbol producenta	**CFXL10 M10X1.25**
Elementy toczne	**łożysko ślizgowe (bez elementów tocznych)**