Główka cięgła CFXL12 M12X1.25 TESCUBAL

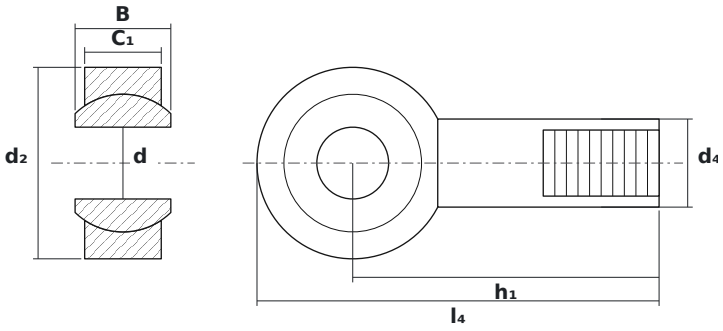

WYMIARY

d	średnica wewnętrzna	**12 mm**
d2	średnica zewnętrzna główki	**32 mm**
B	szerokość kuli (pierścienia wewnętrznego)	**16 mm**

PARAMETRY

Producent	**TESCUBAL**
Symbol producenta	**CFXL12 M12X1.25**
Elementy toczne	**łożysko ślizgowe (bez elementów tocznych)**