Główka cięgła CML16 M16 TESCUBAL

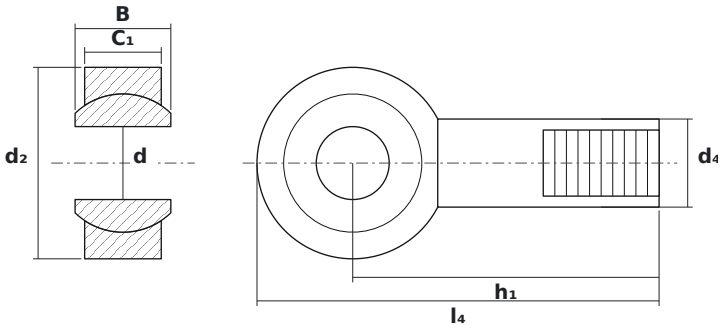

WYMIARY

d	średnica wewnętrzna	**16 mm**
d2	średnica zewnętrzna główki	**42 mm**
B	szerokość kuli (pierścienia wewnętrznego)	**21 mm**

PARAMETRY

Producent	**TESCUBAL**
Symbol producenta	**CML16 M16**
Elementy toczne	**łożysko ślizgowe (bez elementów tocznych)**