Główka cięgła CML6 M6 TESCUBAL

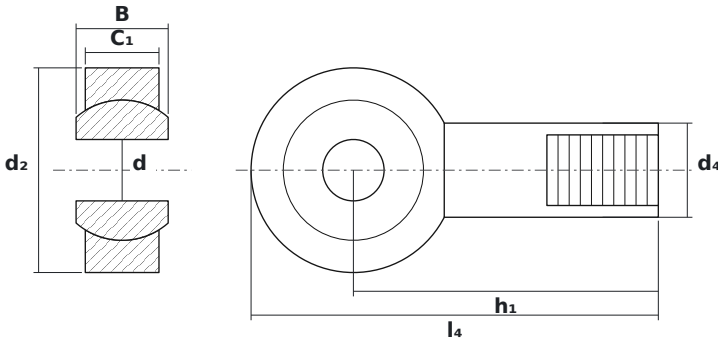

WYMIARY

d	średnica wewnętrzna	**6 mm**
d2	średnica zewnętrzna główki	**20 mm**
B	szerokość kuli (pierścienia wewnętrznego)	**9 mm**

PARAMETRY

Producent	**TESCUBAL**
Symbol producenta	**CML6 M6**
Elementy toczne	**łożysko ślizgowe (bez elementów tocznych)**