Główka cięgła CMX20 M20 TESCUBAL

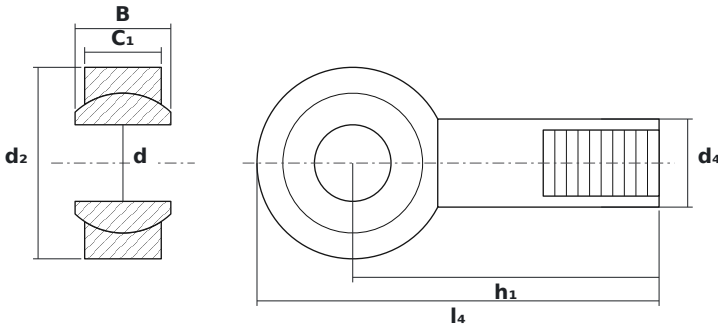

WYMIARY

d	średnica wewnętrzna	**20 mm**
d2	średnica zewnętrzna główki	**50 mm**
B	szerokość kuli (pierścienia wewnętrznego)	**25 mm**

PARAMETRY

Producent	**TESCUBAL**
Symbol producenta	**CMX20 M20**
Elementy toczne	**łożysko ślizgowe (bez elementów tocznych)**