Łożysko ślizgowe przegubowe DG25 PW DURBAL

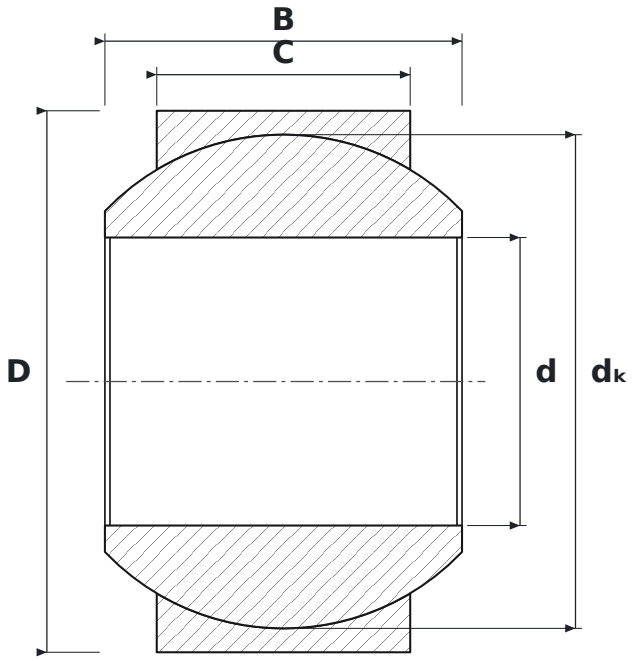

WYMIARY

d	średnica wewnętrzna	**25 mm**
D	średnica zewnętrzna	**47 mm**
B	szerokość pierścienia wewnętrznego (kuli)	**31 mm**
C	szerokość pierścienia zewnętrznego	**22 mm**
dK	średnica kuli	**42,85 mm**

PARAMETRY

Producent	**DURBAL**
Symbol producenta	**DG25 PW**
C – szerokość pierścienia zewnętrznego	**22 mm**
Elementy toczne	**łożysko ślizgowe (bez elementów tocznych)**