Łożysko ślizgowe przegubowe DG30 PW Basic Line DURBAL

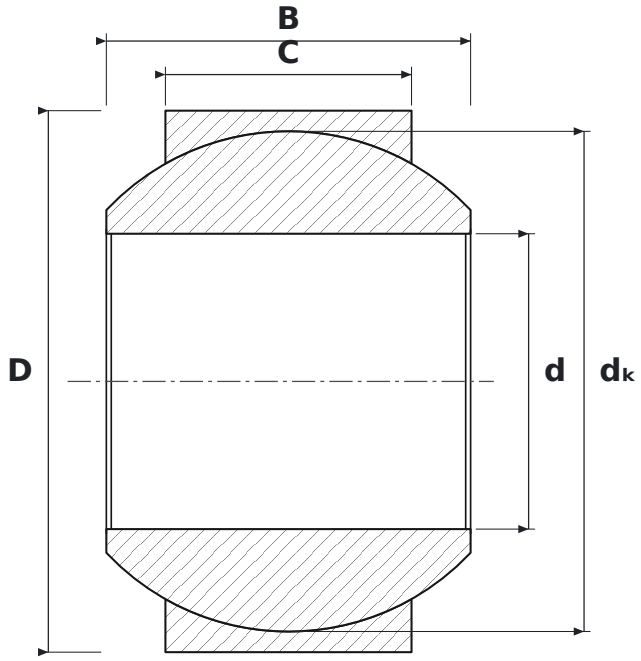

WYMIARY

d	średnica wewnętrzna	**30 mm**
D	średnica zewnętrzna	**55 mm**
B	szerokość pierścienia wewnętrznego (kuli)	**37 mm**
C	szerokość pierścienia zewnętrznego	**25 mm**
dK	średnica kuli	**50,8 mm**

PARAMETRY

Producent	**DURBAL**
Symbol producenta	**DG30 PW Basic Line**
C – szerokość pierścienia zewnętrznego	**25 mm**
Elementy toczne	**łożysko ślizgowe (bez elementów tocznych)**